ContiTech

FD 210-22 DS

双囊式空气弹簧

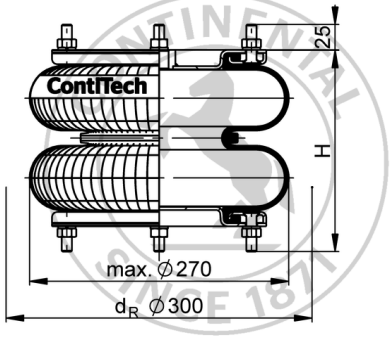

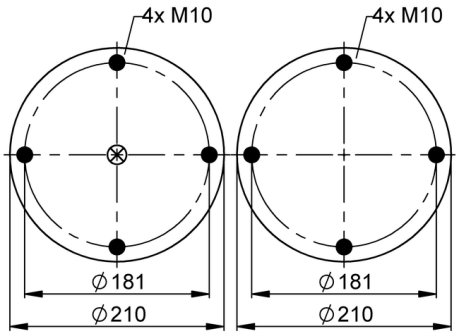

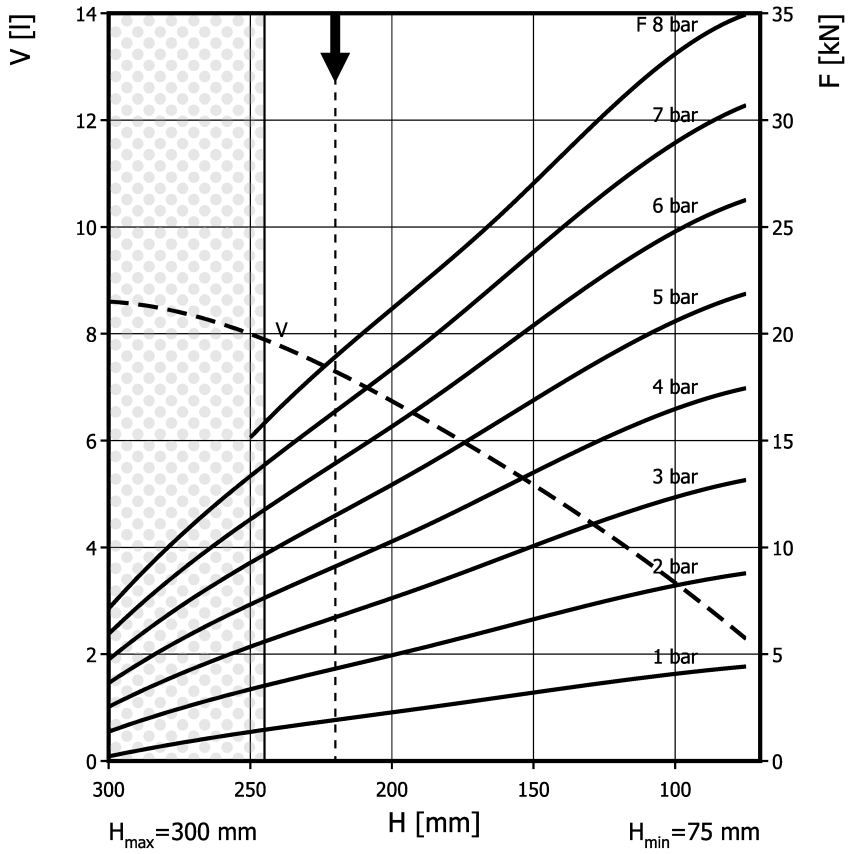

订货信息

类型	订货编号
仅波纹管	66993
带可拆卸板，G1/2 偏心	67403

其余类型请咨询

安装用扭矩
M10：max. 25 Nm
G1/2：max. 25 Nm

技术参数

最小压力	0	bar
至最小高度的回复力	≤ 220	N
总重	4.7	kg

隔振应用 — 动态特征值
设计高度 H：推荐为 220mm，最小 200mm

压力 p	[bar]	3	4	5	6	7	8	容积 V
力（载荷） F	[kN]	6.7	9.2	11.5	13.9	16.3	18.7	7.2
弹簧刚度 c	[N/mm]	100	123.5	148	171	194.5	218.5	
固有频率 f0	[Hz]	1.9	1.8	1.8	1.8	1.7	1.7	

气动应用 — 静态特征值
力 F [kN]

压力 p	[bar]	3	4	5	6	7	8	容积 V
高度 H [mm]	250	5.28	7.22	9.16	11.2	13.2	15.1	8
	200	7.66	10.3	13	15.7	18.4	21.1	6.7
	150	9.98	13.4	16.7	20.2	23.6	27	5.2
	100	12.4	16.5	20.6	24.8	28.9	33	3.3

测试条件室温/压力-高度-静态特征值/动态特征值为1赫兹